ИННОВАЦИОННЫЙ ЦЕНТР
БУРЕВЕСТНИК
ИССЛЕДОВАНИЯ • РАЗРАБОТКА • ПРОИЗВОДСТВО

ФОТОН-М1

Рентгенолюминесцентный аппарат для выделения алмазов

-16 +0,5мм

Новая разработка

ФОТОН-М1 – стационарный рентгенолюминесцентный аппарат для высокоточной ручной выборки алмазов и других люминесцирующих минералов из сухих, предварительно классифицированных концентратов. Аппарат применяется на обогатительных фабриках и геологоразведочных участках для финальной ручной выборки алмазов из предварительно обогащённого материала. ФОТОН-М1 эффективен как самостоятельный пост контроля качества, так и в составе комплексных линий обогащения.

Алмазосодержащий материал поступает из приёмного бункера через регулируемый шибер с приводом на лоток вибропитателя, который равномерно подает его на ленточный конвейер.В зоне анализа поток облучается рентгеновской трубкой, люминесценцию оператор наблюдает через защитное стекло и отбирает обнаруженные алмазы пинцетом в копилку концентрата, тогда как остальной материал направляется в хвостовую копилку.

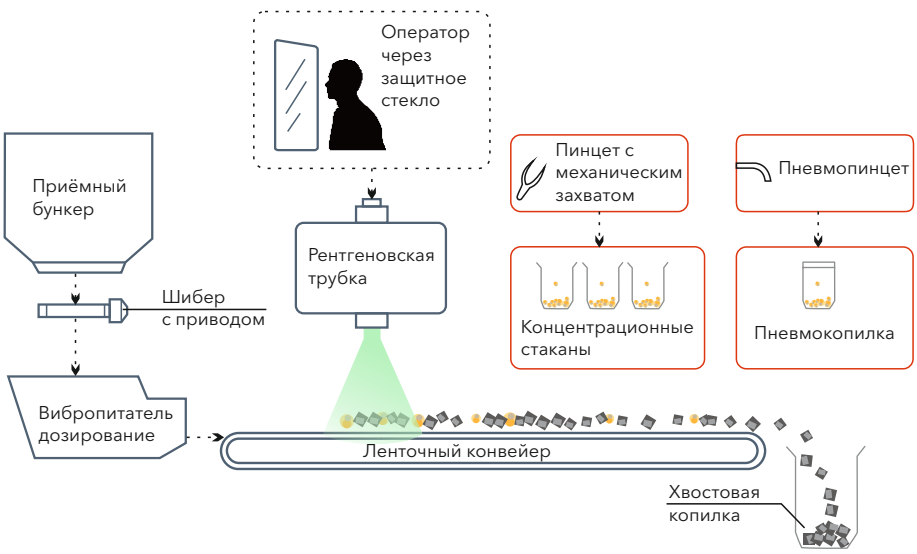

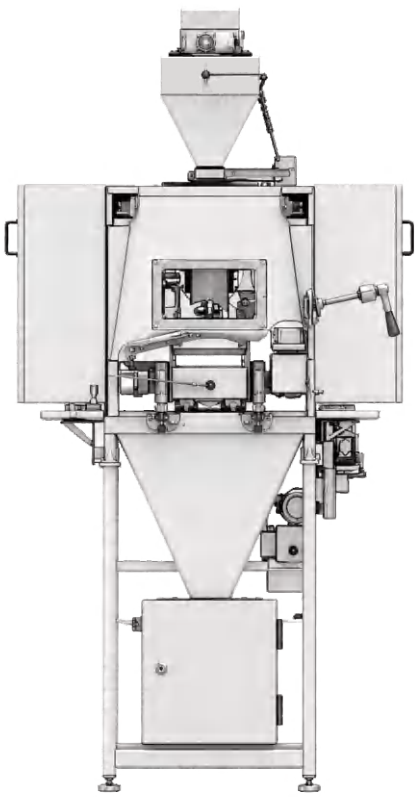

Основные параметры*	Значение
Объем приёмного бункера, л	12
Классы крупности, мм	-16 +8, -8 +4, -4 +2, -2 +0,5
Диапазон напряжения на РТ, кВ	20-30
Способ дозирования материала	вибропитатель
Подача материала в зону анализа	ленточный конвейер
Ширина ленты конвейера, м	0,18

Основные параметры*	Значение
Тип инструмента захвата	пневмопинцет или пинцет с механическим захватом
Количество концентратных копилок/пневмокопилок	6/6
Объем хвостовой копилки, л	14
Габариты аппарата (ДхШ), мм	1160x1050
Питающее напряжение сети, В (однофазное)	220±22, 50±1 ГЦ

* - предварительная информация

Аппарат может комплектоваться двумя видами сменных пинцетов – пневмопинцетом и пинцетом с механическим захватом. Пневмопинцет используется для обработки мелкого материала крупностью минус 2 мм. Для каждого вида пинцетов предназначены свои концентратные копилки - стаканы для пинцета с механическим захватом и пневмокопилка для пневмопинцета.

Конструкция и безопасность

ФОТОН-М1 включает рабочий отсек, блок управления и высоковольтный блок питания рентгеновской трубки. Защитный кожух, дверные блокировки и контроль протока охлаждающей жидкости обеспечивают автоматическое отключение высокого напряжения при любом нарушении условий безопасности, что минимизирует риск для персонала.

АО "ИЦ "Буревестник"
197375, г. Санкт-Петербург,
ул. Летчика Паршина, д.3, строение 1.
www.bourevestnik.ru

Отдел маркетинга, рекламы и продаж:
Тел.: (812) 327-92-41, 331-34-10
E-mail: marketing.bv@alrosa.ru

Служба послепродажного обслуживания:
Тел./факс.: +7 (812) 329-55-07
E-mail: service.bv@alrosa.ru